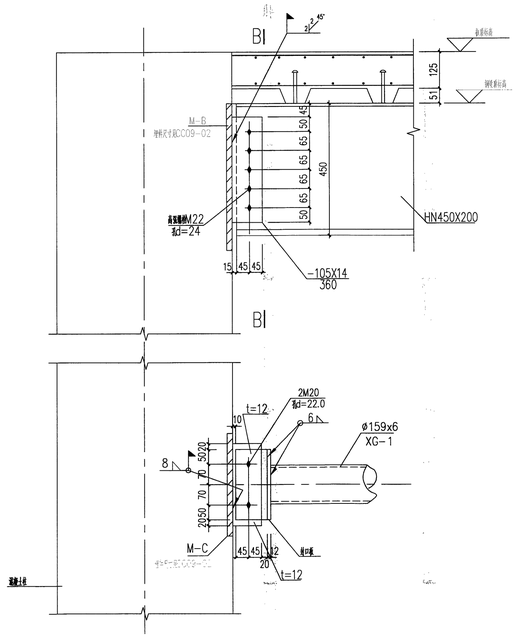

1

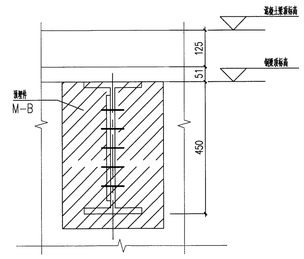

B-B

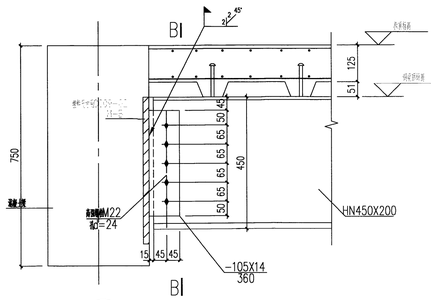

4

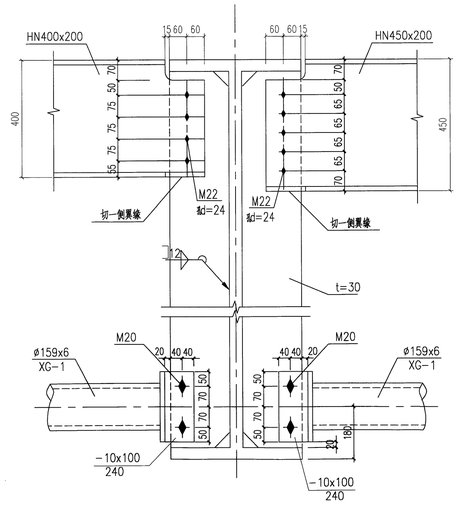

2

图中所示螺栓均为高强螺栓

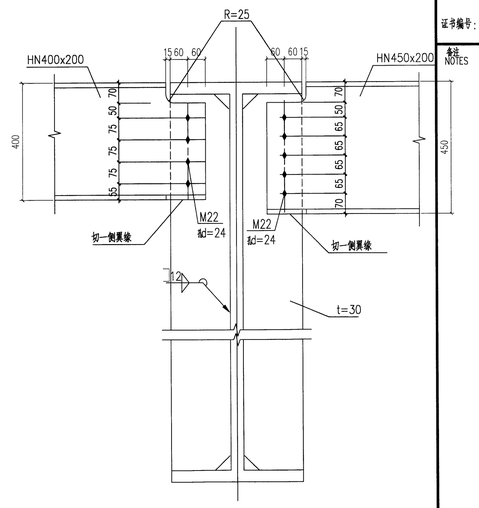

3

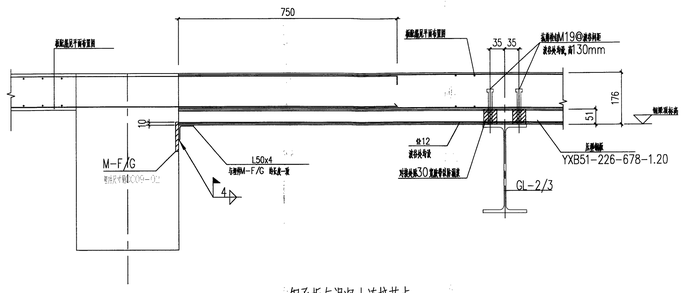

钢承板与混凝土连接节点

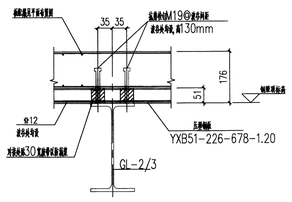

连续铺板时中间支座节点

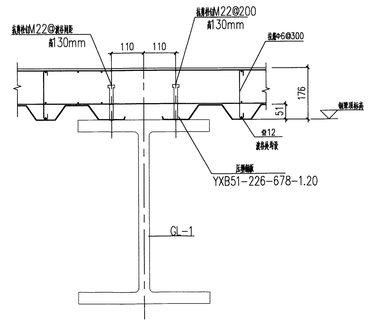

平行与铺板方向节点

福建省石油化学工业设计院有限公司
FUJIAN PETROCHEMICAL INDUSTRY DESIGN INSTITUTE CO., LTD.
证书编号：甲级A235004206(CLASS A A235004206)

备注 NOTES

图纸专用章 DRAWING SEAL

福建省工程勘察设计图纸专用章
福建省石油化学工业设计院有限公司
资质 范围：化工石化医药行业
等级：甲级 证号:A235004206
有效期至：2024年09月17日

注册工程师执业章 REGISTERED ENGINEER WORK PERMIT SEAL

中华人民共和国一级注册结构工程师
姓 名： 陈 志 东
注册号： 3500420-S011
有效期： 至2024年6月

施工图审查单位 CONSTRUCTION DRAWING EXAMINATION AUTHORITY

施工图审查合格证书编号 SERIAL NUMBER OF CONSTRUCTION DRAWING EXAMINATION QUALIFICATION CERTIFICATE

工程名称 PROJECT
福建福海创石油化工有限公司
原料适应性技改项目配套储运及其它辅助系统设计

建设单位 CONSTRUCTION UNIT
福建福海创石油化工有限公司

审定 AUTH'D			
工程负责人 PROJM.	付亦玮	付亦玮	
专业负责人 SPEC.M.	陈志东	陈志东	
审核 APPR.	陈新松	陈新松	
校对 CHKD	陈明环	陈明环	
设计 DRAWN	陈志东	陈志东	

图名 DRAWING TITLE
钢梁连接节点详图

工段/建筑名称 SECT/BLDG	钢结构制室	单元/工段名称 UNIT/SECTION	
图号 DWG.NO.	KZ2005/G181S31-A701TG-14		
阶段 STAGE	详细设计	日期 DATE	2023.09
比例 SCALE		第 SHEET	共 OF
专业 SPEC	结构	版次 REV.	1

TCC 中国天辰工程有限公司 CHINA TIANCHEN ENGINEERING CORPORATION

审批	邵景华	日期	2023.11.20

福建省石油化学工业设计院有限公司 甲级 A235004206

1.0A1