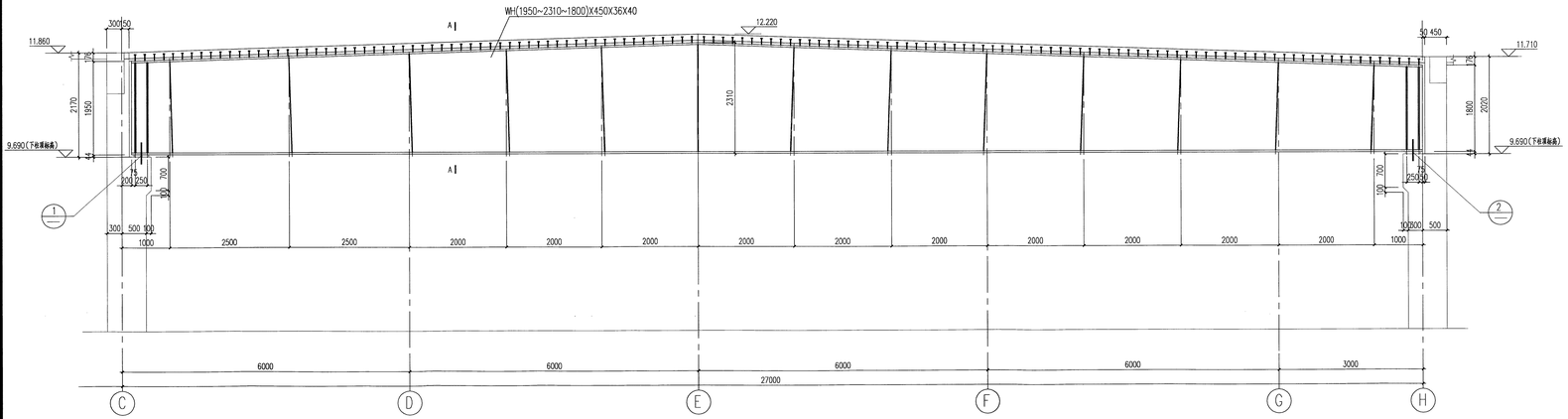

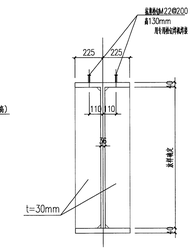

A—A

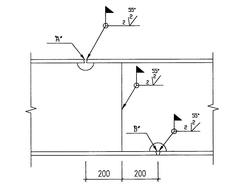

主梁现场拼接节点

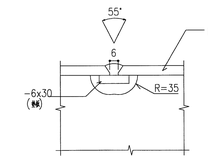

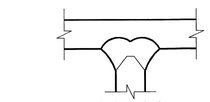

翼板和腹板之间的焊缝形式

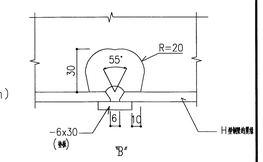

GL-1

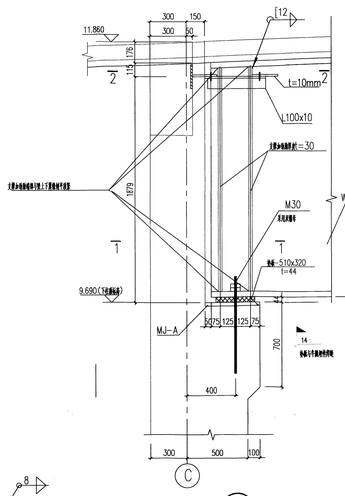

1

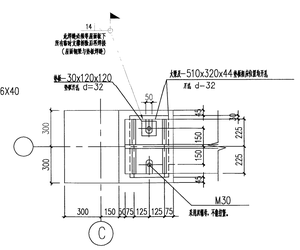

1—1

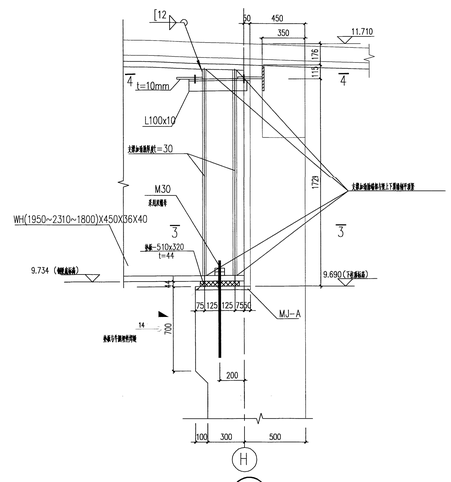

2

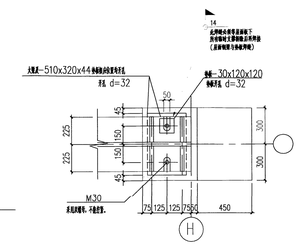

3—3

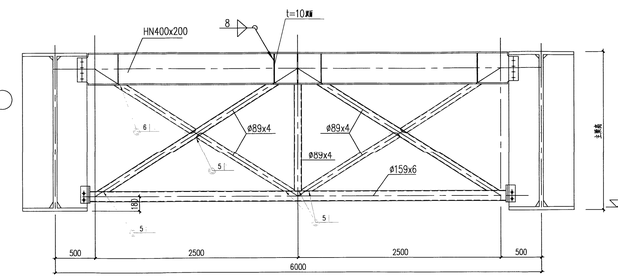

CC 详图

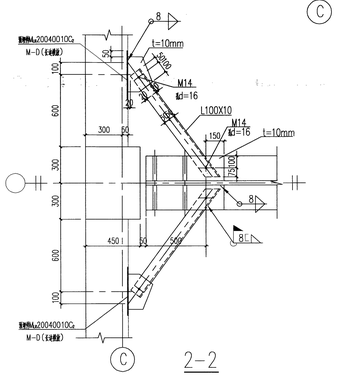

2—2

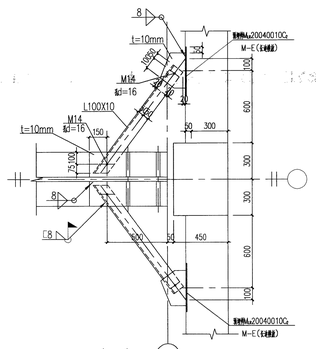

4—4

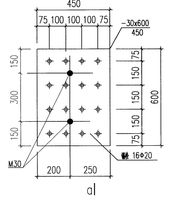

MJ-A

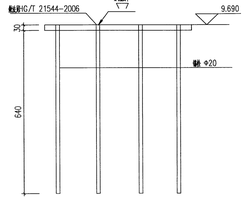

a—a

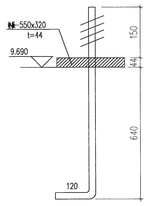

M30锚栓详图
Q355B

附注:

1. 钢梁与混凝土梁轴线采用10.9级摩擦型连接高强螺栓，接触面的处理采用喷丸（喷砂），抗滑移系数≥0.4。
2. 钢梁安装时，吊耳位置及大小由施工单位在吊装方案中自负考虑，吊耳处需设置横向加强筋。
3. 焊接钢梁要求见《焊接H型钢》 GB/T33814-2017
4. 未尽说明见本工号工程说明。
5. 钢构件尺寸需在现场放样后，方可下料施工。
6. 本工程采用压型钢板砼组合楼盖，压型钢板与钢梁采用栓钉焊连接，栓钉做为砼和钢梁组合楼盖的剪力钉。
7. 压型钢板仅作为施工阶段模板使用，不参与使用阶段结构受力。请民施工阶段支撑要求，允许最大施工荷载1.0kN/m²。
8. 本工程中压型钢板采用YXB51-226-678-1.20型，热镀锌钢板，表面镀锌层总含量275g/m2，基板钢材牌号为S250。砼楼面的厚度为125mm，组合楼盖总厚度为176mm。
9. 钢板包梁采用2mm钢板密封，与钢梁间断焊，焊缝长度 L=100mm时，点焊槽钢中6拉筋，一端与钢梁焊接，一端与钢板包边焊接，拉筋间距不大于1500mm。
10. 本工程中栓钉GL-1采用公称直径M22，其全采用M19，焊接完成后高度不小于130mm，栓钉应满足现在《电弧螺柱焊用圆柱头焊钉》(GB/T 10433)中相关要求，栓钉焊接外观合《栓钉焊接技术规程》(CECS226-2007)中相关规定，并应穿过压型钢板与钢梁焊牢，栓钉顶压型钢板自由边间距离不应小于2倍栓钉直径。与钢梁应采用专用焊机，保证焊接质量。
11. 钢梁防火涂料见建筑图纸。
12. 为减少后面钢大梁的变向数量，GL-1悬挑长50mm。

福建省石油化学工业设计院有限公司
FUJIAN PETROCHEMICAL INDUSTRY DESIGN INSTITUTE CO., LTD.
证书编号：甲级A235004206(CLASS A A235004206)

备注 NOTES

图纸专用章 DRAWING SEAL

福建省工程勘察设计图纸专用章
福建省石油化学工业设计院有限公司
范围：化工石化医药行业
等级：甲级 证号：A235004206
有效期至：2024年09月17日

注册工程师执业章 REGISTERED ENGINEER WORK PERMIT SEAL

中华人民共和国一级注册结构工程师
姓 名： 陈 志 东
注册号： 3500420-S011
有效期： 至2024年6月

施工图审查单位 CONSTRUCTION DRAWING EXAMINATION AUTHORITY

施工图审查合格证书编号 SERIAL NUMBER OF CONSTRUCTION DRAWING EXAMINATION QUALIFICATION CERTIFICATE

工程名称 PROJECT
福建福海创石油化工有限公司
原料适应性技改项目配套储运及其它辅助系统设计

建设单位 CONSTRUCTION UNIT
福建福海创石油化工有限公司

审 定 AUTHO		
工程负责人 PROJM	付亦琦	
专业负责人 SPECM	陈志东	
审 核 APPR	陈新松	
校 对 CHKD	陈明环	
设 计 DRAWN	陈志东	

图名 DRAWING TITLE
GL-1结构详图

设计阶段 STAGE	中心控制室	单元/工段名称 UNIT/SECTION	
图号 DRAWING NO.	T23005/G181S31-A701TG-13		
设计阶段 STAGE	详细设计	日 期 DATE	2023.09
比 例 SCALE		第 张 SHEET	共 张 OF
专 业 SPEC	结 构	版 次 REV.	2.0

TCC 中国天辰工程有限公司 CHINA TIANCHEN ENGINEERING CORPORATION

审 核	郭永华	日 期	2023.11.20

福建省建筑工程施工图审查合格证书 房建一类A 13010

1.25A1