RY1603G9B2

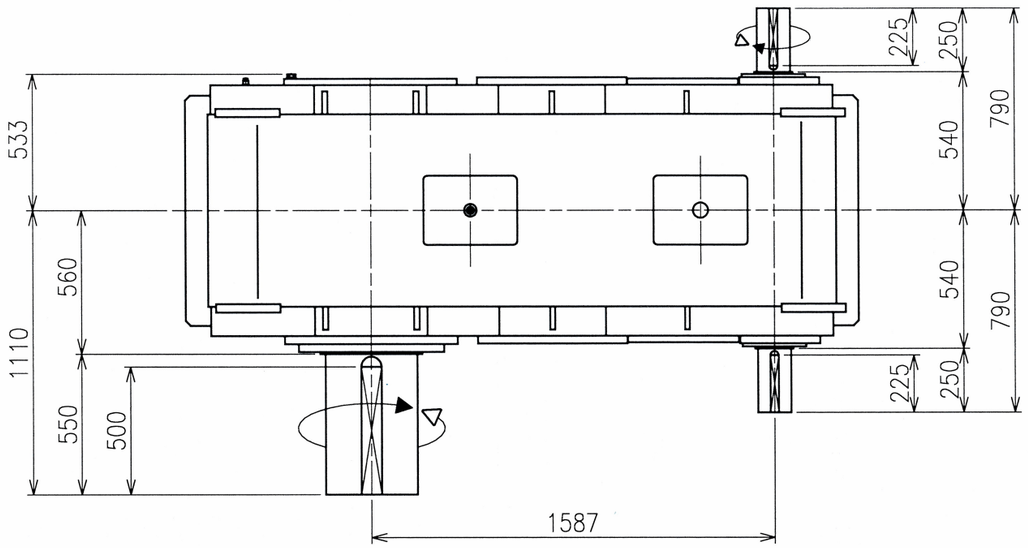

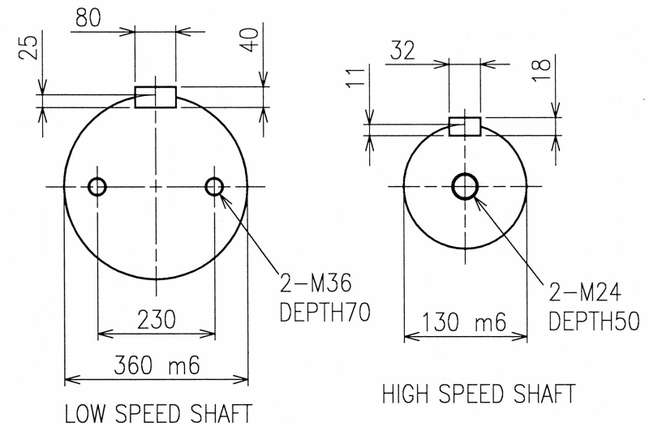

KEYS AND KEYWAYS ARE BASED ON ISO R773-1969 CLOSE KEYS
(JIS B1301-1996 PARALLEL KEY IN FASTENING TYPE)

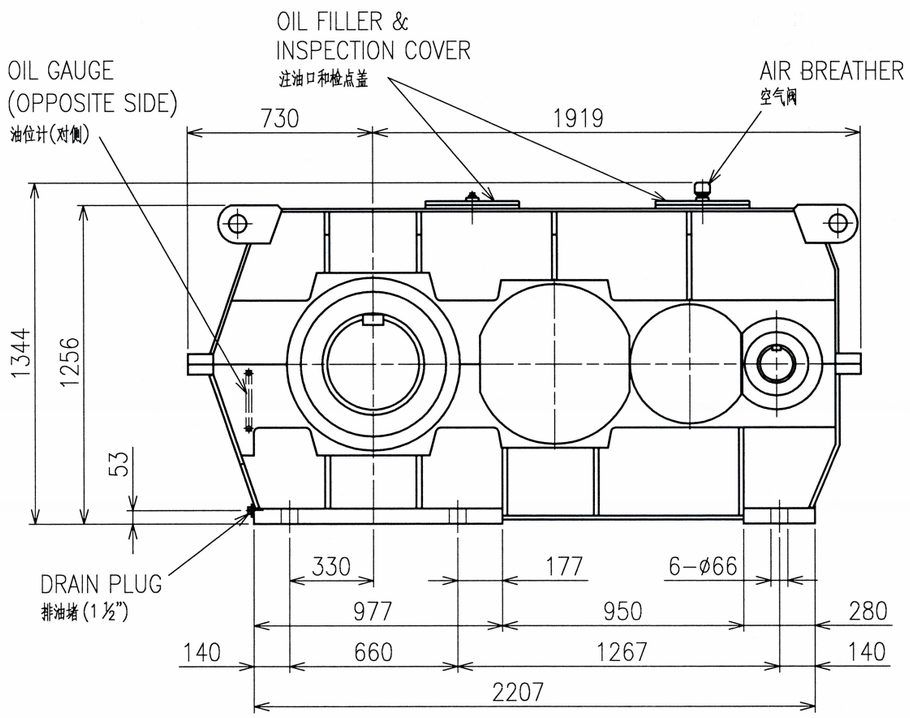

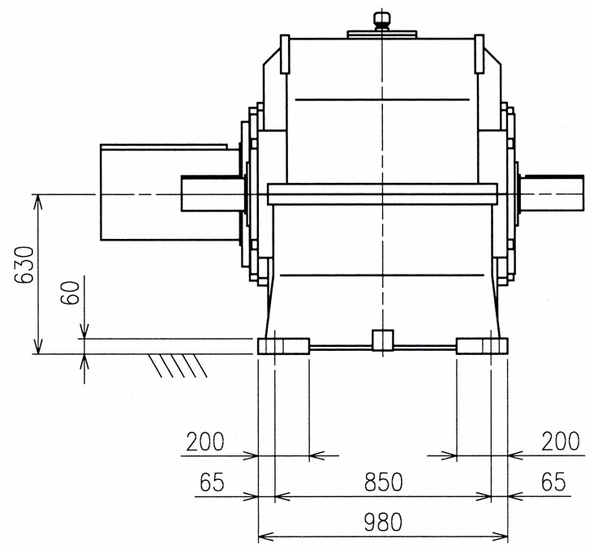

住友重机械(唐山)有限公司
2010 年 9 月 26 日
技 术 部

Model △1 型 号:	YHD160P3A-BL-44.961
Motor Power 输入功率:	800kW
Motor Speed 输入转速:	987 RPM
△2 Mechanical Power Rating 额定机械功率:	1440kW
Ratio 速 比:	44.961
SF:	1.80

REV			
2	x1	REVISED	2010.09.26 Q.Wang
1	x1	REVISED	2010.09.21 Q.Wang

SCALE 1:23 | DATE 2010.09.19 | INSP. 赵图勤 宋 | APPR. 刘诚

Sumitomo Drive Technologies
住友重机械(唐山)有限公司

PARAMAX
YHD160P3A-BL

DWG.NO. RY1603G9B2